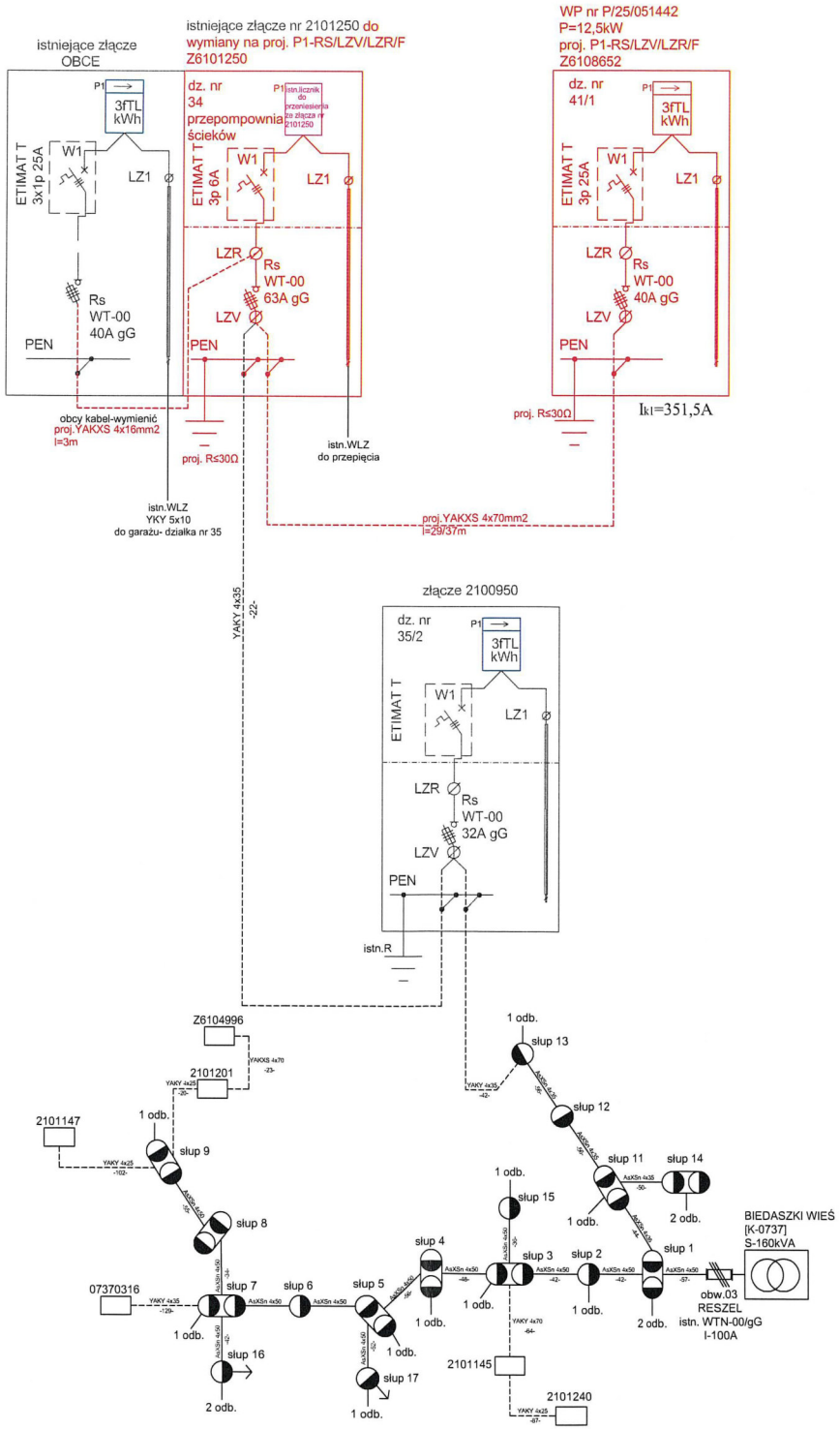

Biuro Projektów **VOLT** s.c. Marcin Górski, Paweł Danilczuk ul. Freta 26/27, 82-300 Elbląg tel. 513 076 009, 506 961 101			
Temat	Budowa przyłącza kablowego nn 0,4kV w m. Biedaszki w celu zasilenia budynku gospodarczego na dz. nr 41/1	Faza	PBW
Adres	m. Biedaszki, gm. Kętrzyn dz. nr 139	Data	11.2025
Inwestor	ENERGA Operator S.A. ul. Marynarki Polskiej 130, 80-557 Gdańsk	Skala	
Nazwa rysunku	Schemat zasilania	Branża	ELEKTRYCZNA
Projektant	mgr inż. Paweł Danilczuk upr. WAM/0144/POOE/10		
Asystent projektanta	Marlena Tyburska	nr rys.	E-2
Sprawdzający	mgr inż. Marcin Górski upr. WAM/0013/PWOE/10		
OBI/61/2502333			